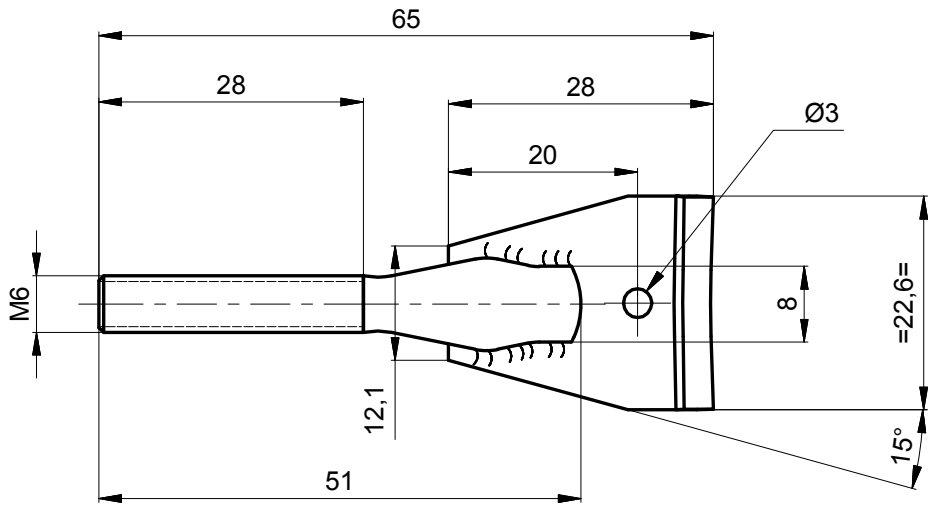

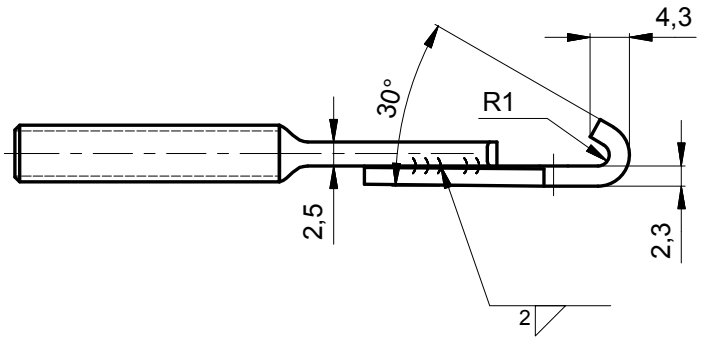

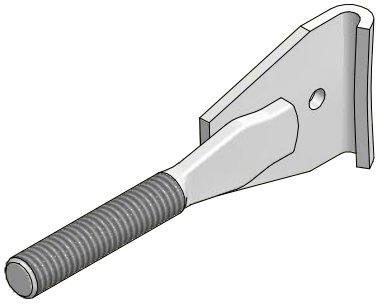

Isométrico

SAP 2024133

EQUIVALENCIAS DE MAQUINADOS	
ANSI	DIN - ISO 1302
4	0,1
8 / 16	0,2 / 0,4
32 / 63 / 125	0,8 / 1,6 / 3,2
250 / 500	6,3 / 12,5

DIN - ISO 1302 EN MICROMETROS
ANSI EN MICROPULGADAS

Material:	Acero Inoxidable Austenítico AISI 304
Tratamiento:	
Dureza:	(210-220) HB
Protección:	
Ensayos:	Metrología

VARIACIONES MÁXIMAS PERMISIBLES DIMENSIONES EN mm. ISO 2768 - m							
DE 0 A 6	DE 6 A 30	DE 30 A 120	DE 120 A 400	DE 400 A 1 000	DE 1 000 A 2 000	DE 2 000 A 4 000	Más 4 000
±0,1	±0,2	±0,3	±0,5	±0,8	±1,2	±2,0	±3,0

Elaboró	Jimmy A. Vega 2012-04-13	Dimensiones en: Milímetros (mm)	
Revisó	Marlon Vega 2014-01-29	Escala	Proyección
Aprobó	Metro de Medellín 2014-01-29	1,25:1	

Rev.	Coord.	Modificaciones	Vo.Bo.	Fecha

Sistema:	CAJA DEL VEHÍCULO VHPAS MAN
Subsistema:	BAJO BASTIDOR
Equipo:	CAJA DE CONDENSADORES DE RED
Descripción:	GANCHO PARA CIERRE RAPIDO

ÁREA DE INGENIERÍA

Rev.

A4	001423	2 Hoja:	2 De:
Reemplaza a:	Requerimiento No.	No. Documento Ppal.	

METRO DE MEDELLIN CALIDAD DE VIDA

ESTE PLANO Y TODA LA INFORMACIÓN EN ÉL CONTENIDA SON PROPIEDAD DEL METRO DE MEDELLÍN, EL USO INDEBIDO O LA REPRODUCCIÓN TOTAL O PARCIAL DE ESTE SIN LA PREVIA AUTORIZACIÓN DEL METRO DE MEDELLÍN PODRÁ SER DEMANDADO POR LA VIOLACIÓN A LOS DERECHOS DE AUTOR.

Formato A4 (210x297) según DIN (476 / 823) ISO 5457